1 / 2	VALENTIN DRESSER	VALENTIN ŞİFONYER	P A T L A K P E R S P E K T İ F

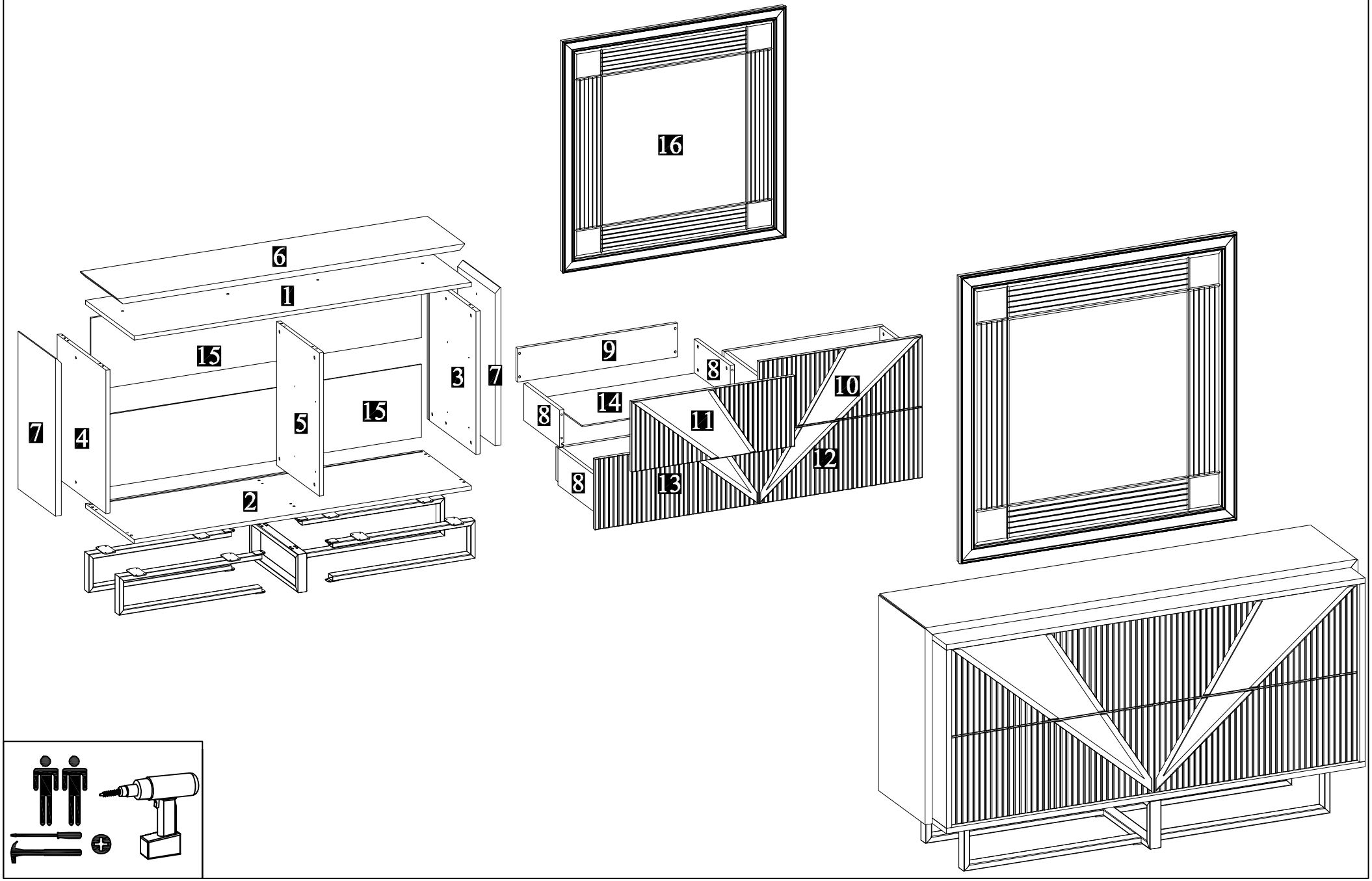

VALENTIN DRESSER

VALENTIN ŞİFONYER

①

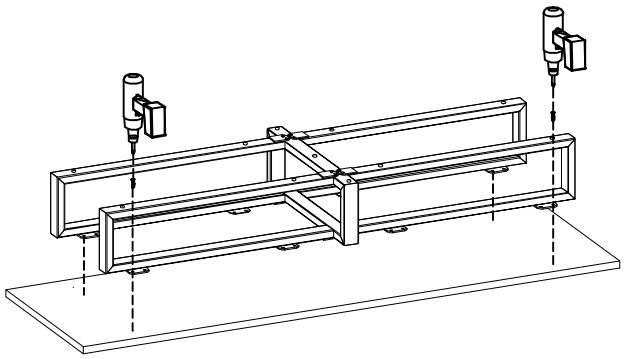

②

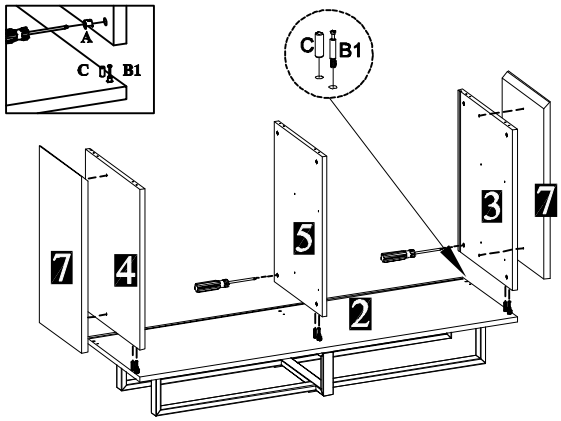

③

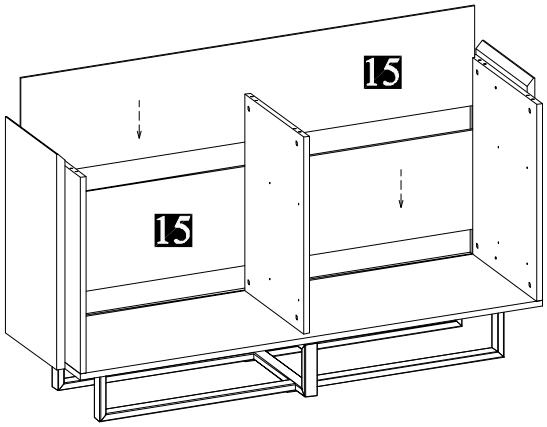

④

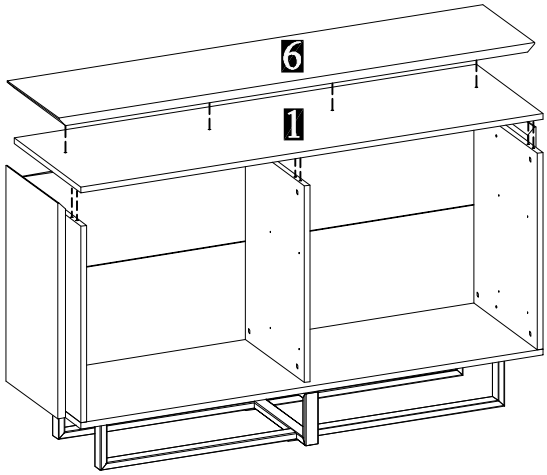

⑤

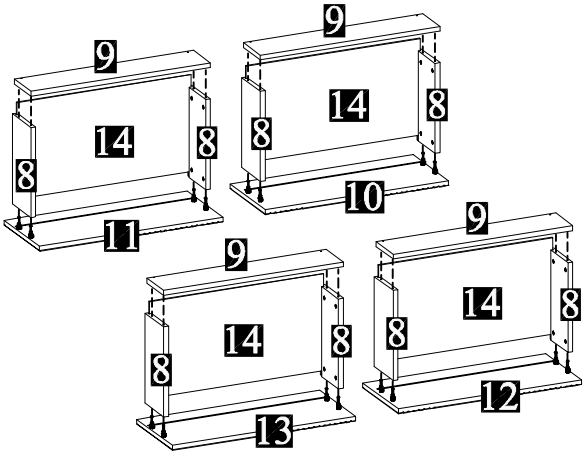

⑥

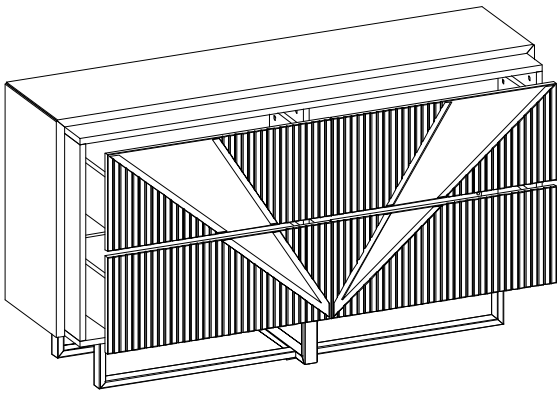

⑦

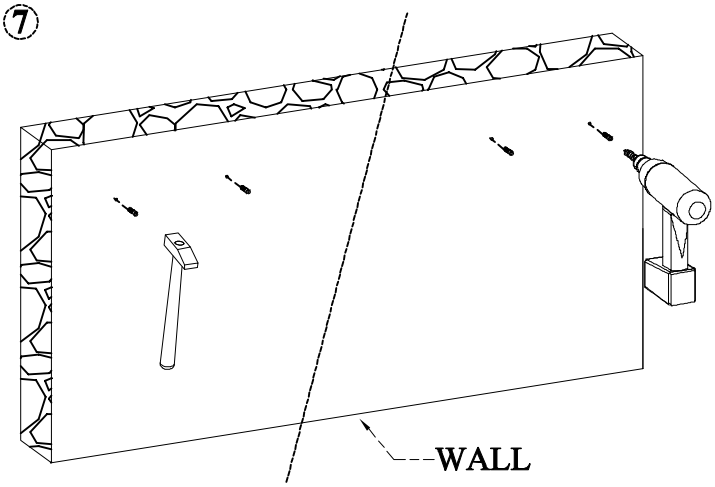
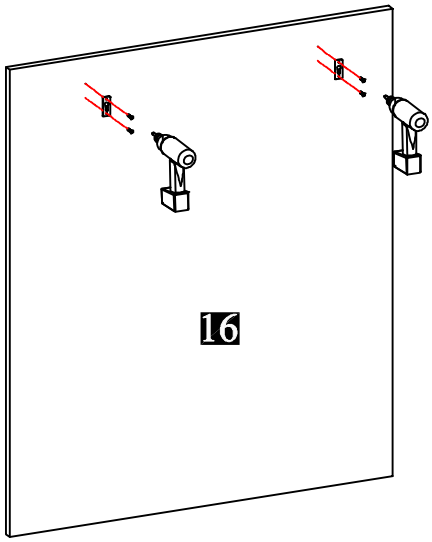
⑧