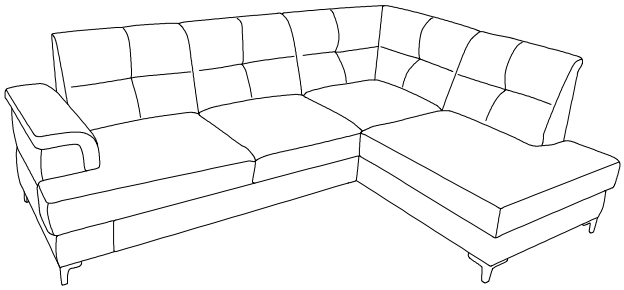

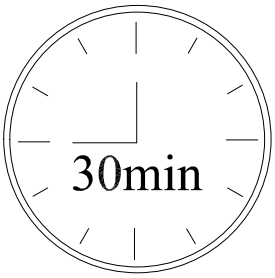

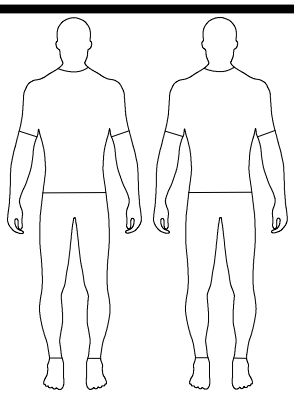

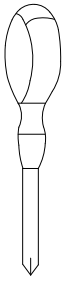

A	B	D	E	F	G
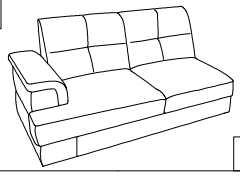 1x	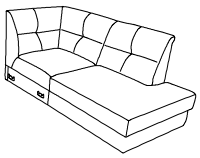 1x	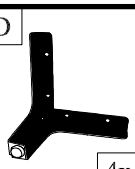 4x	2x	4x	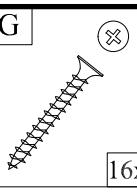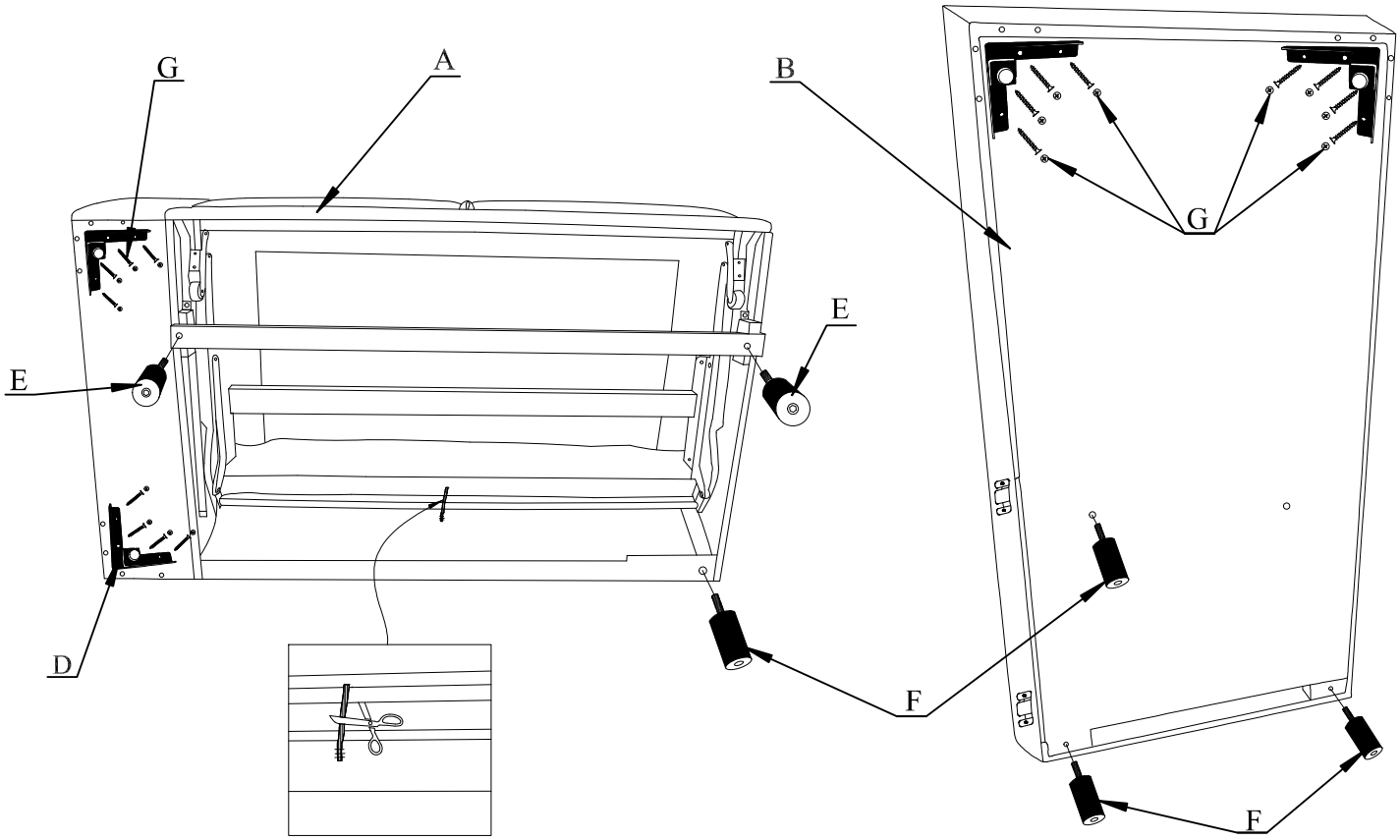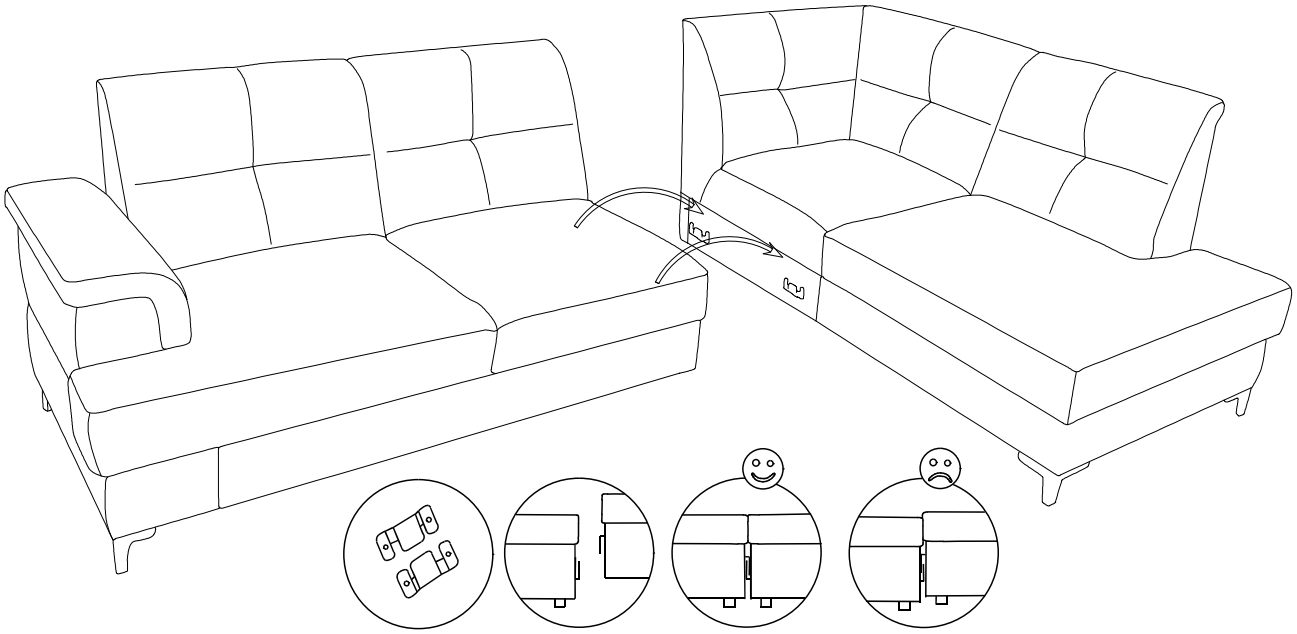 16x
		H-100	H-50	H-100	3,5/25