IMPORTANT – READ CAREFULLY – RETAIN FOR FUTURE REFERENCE
WICHTIG - SORGFÄLTIG LESEN UND AUFBEWAHREN

6473

JELA
JAGODINA

24. 11. 2016

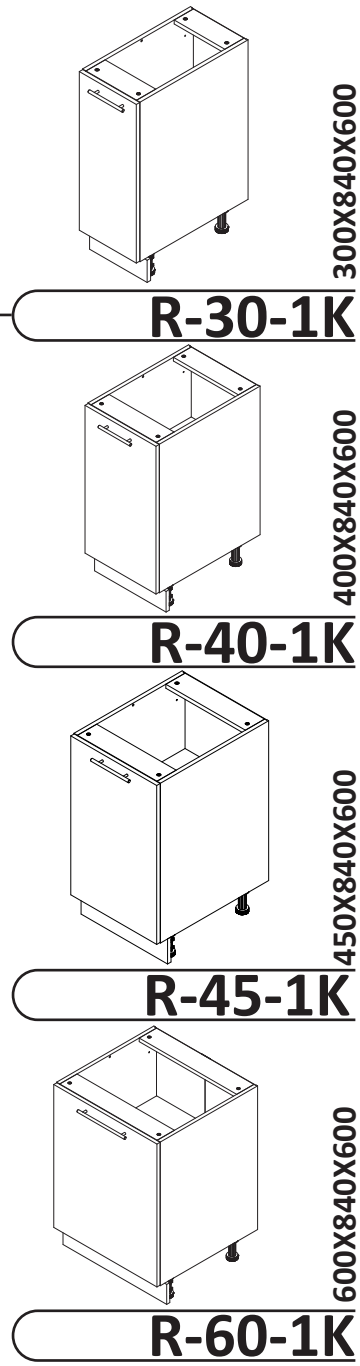

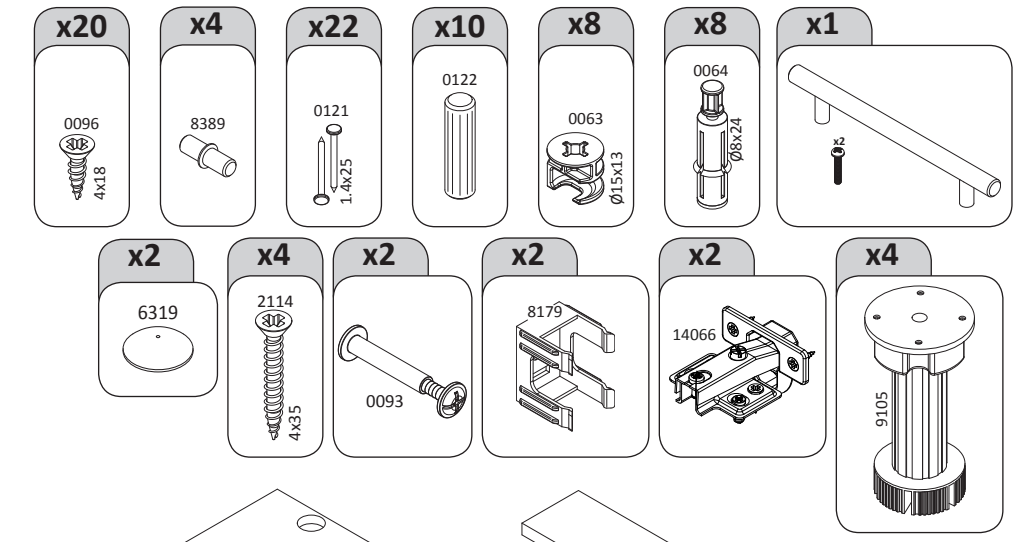

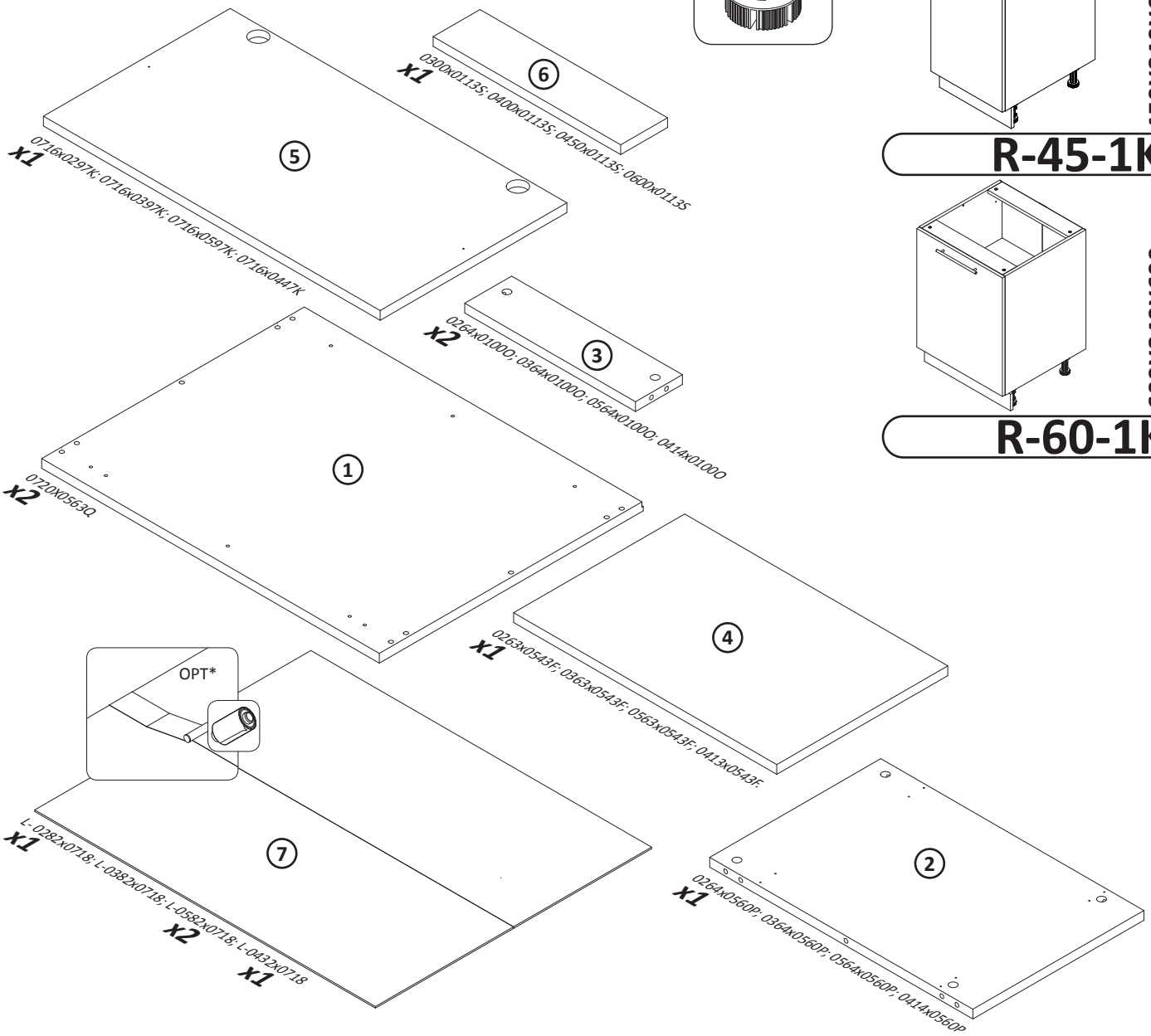

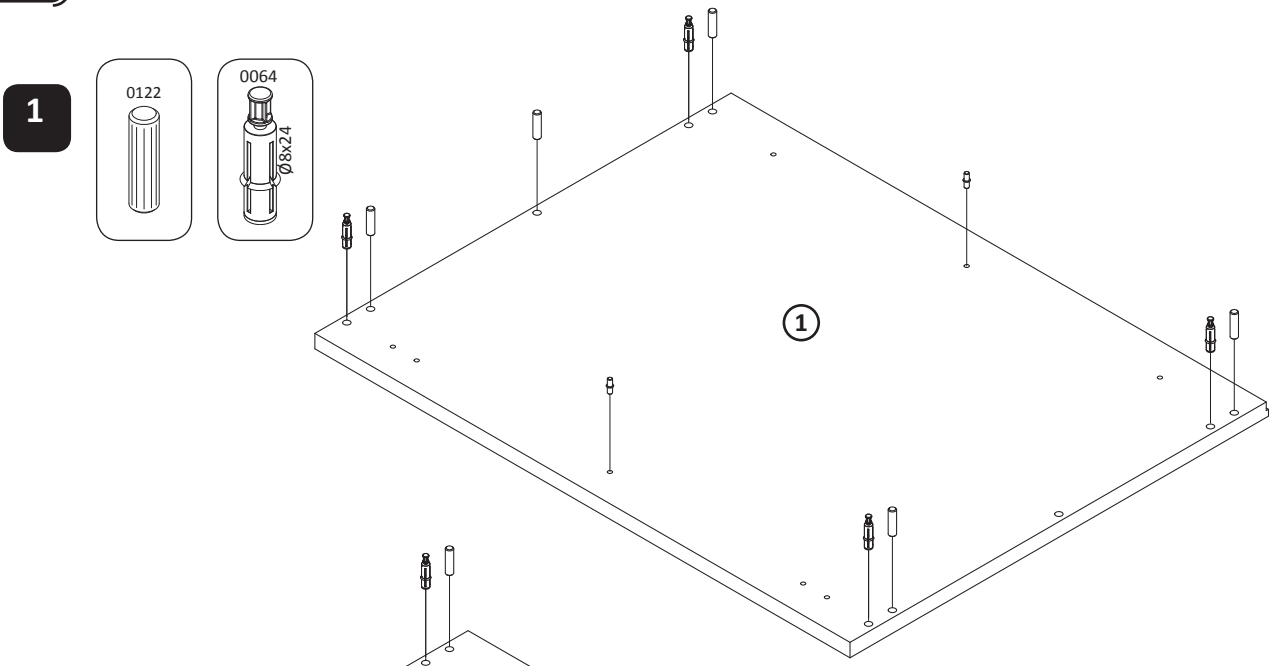
1
0122
0064
ø8x24
1

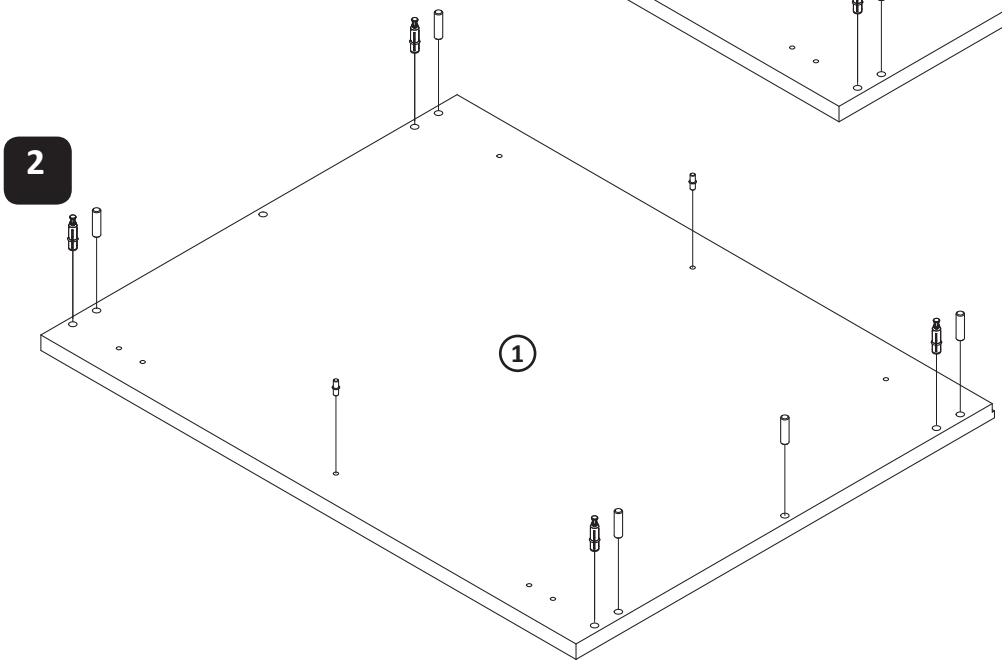
2
1

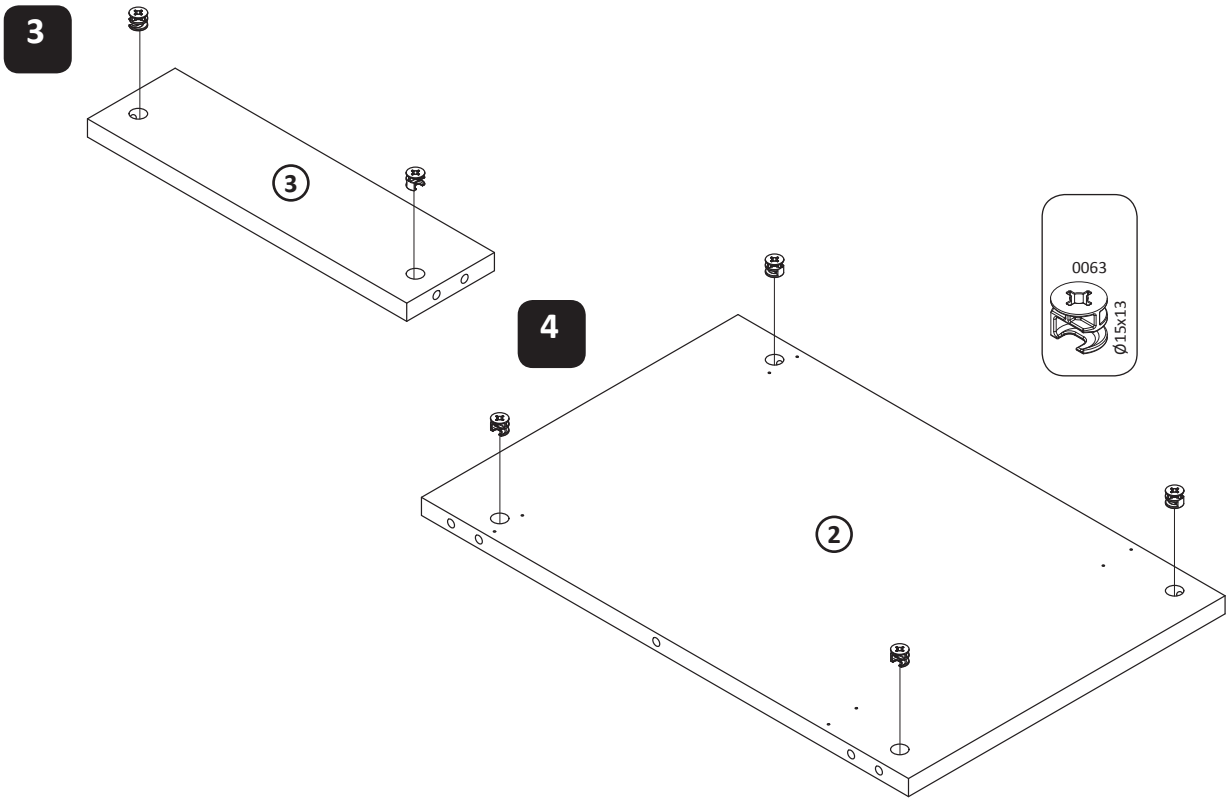
3
3
4
0063
ø15x13
2

5

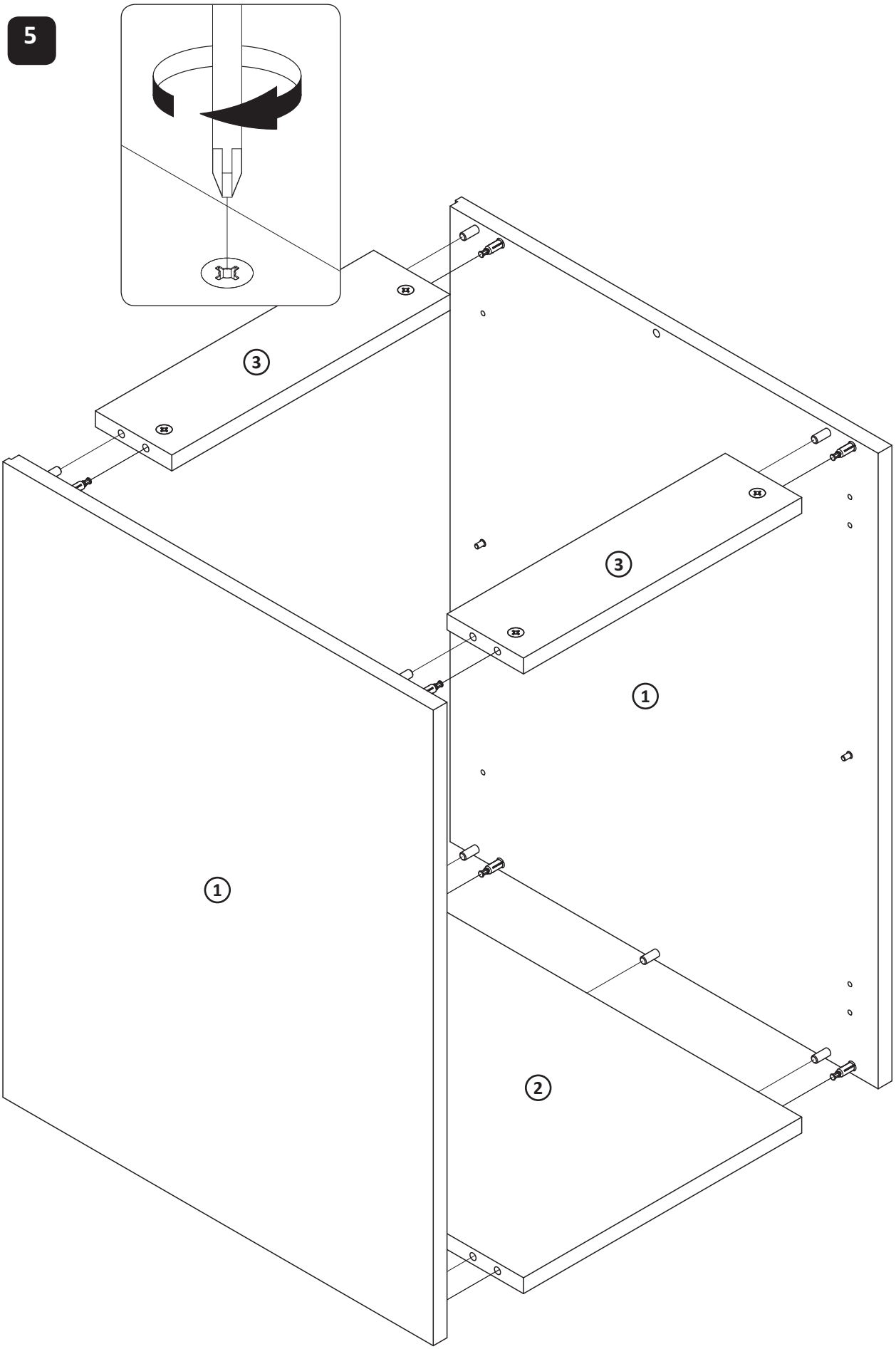

6

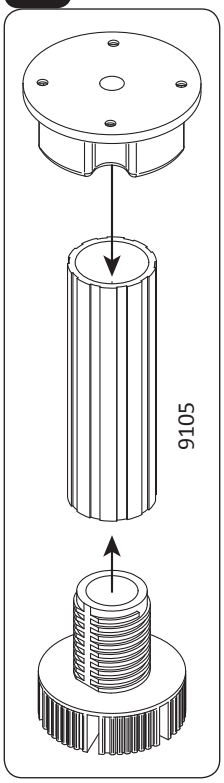

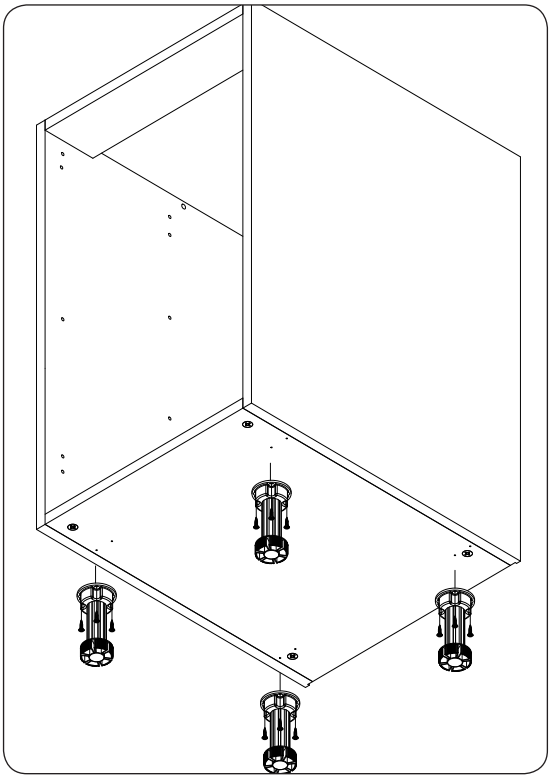

7

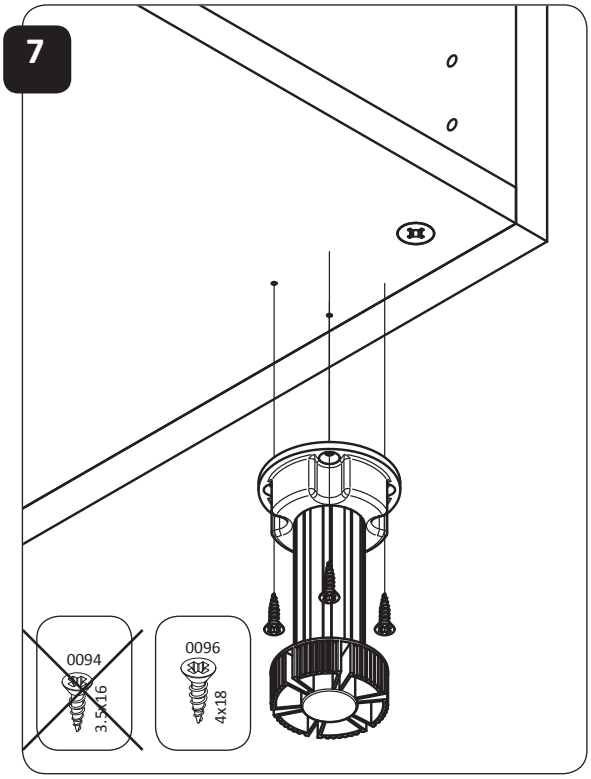

8

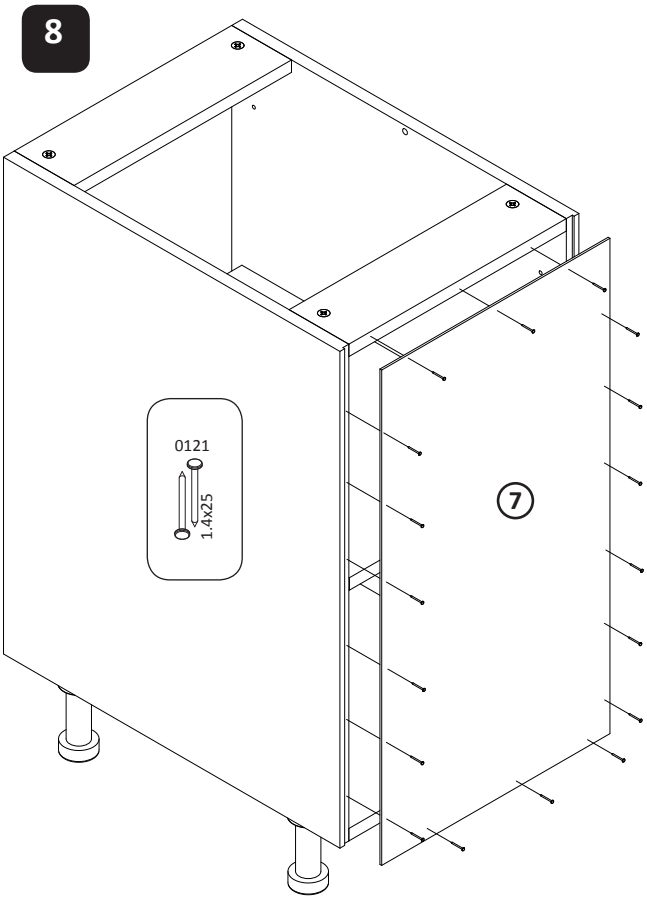

9

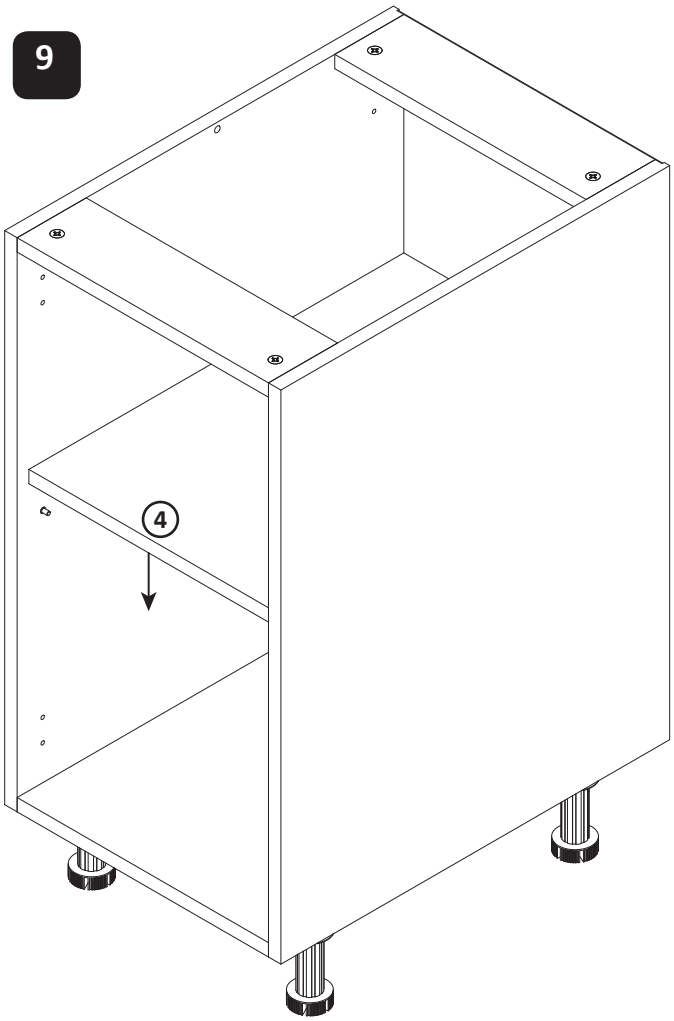

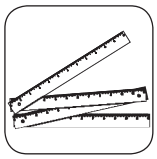

10

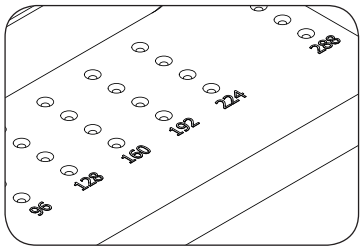

Opt A

1

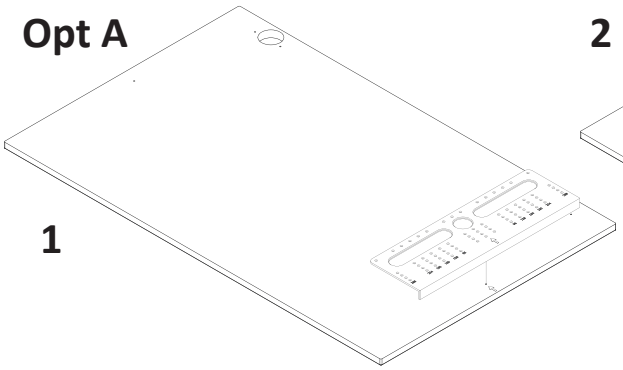

2

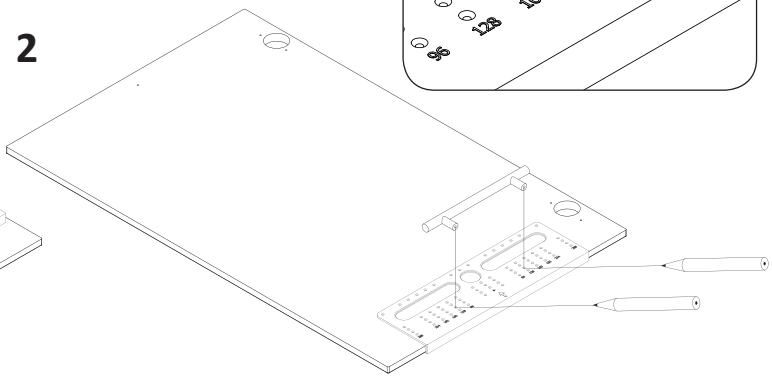

3

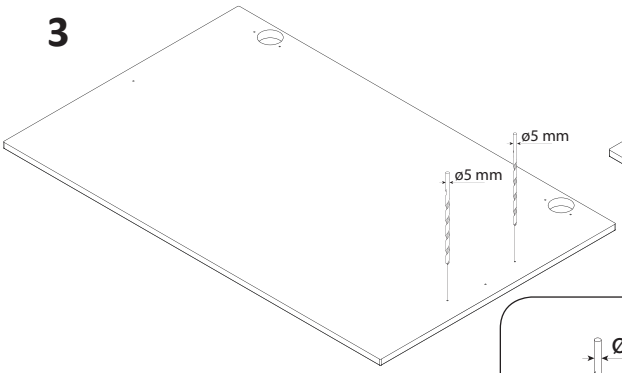

4

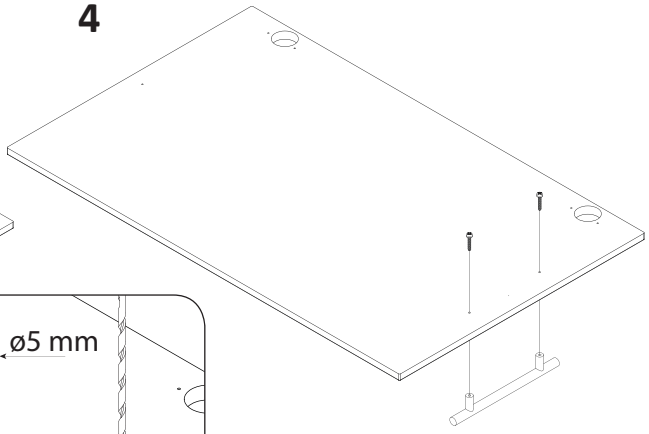

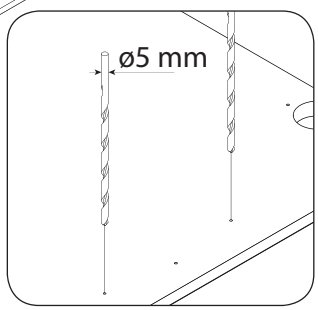

Opt B

1

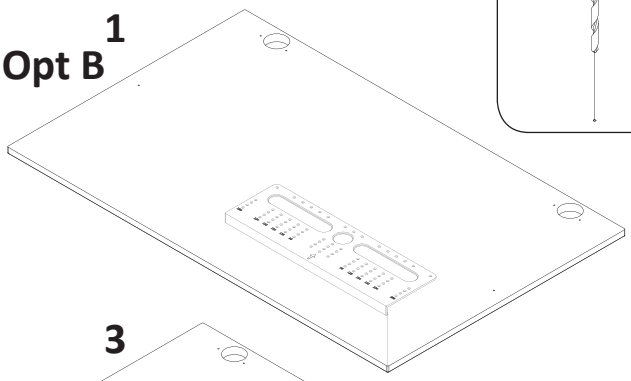

2

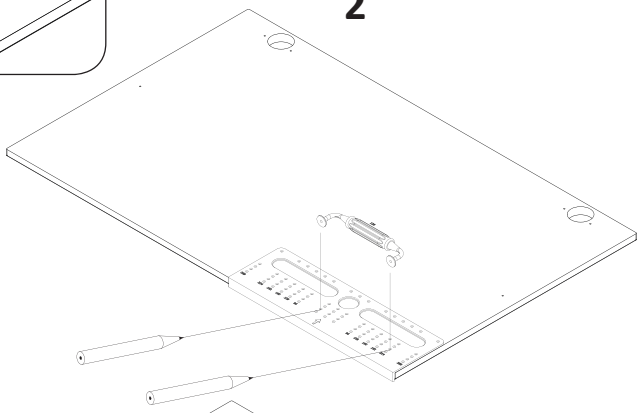

3

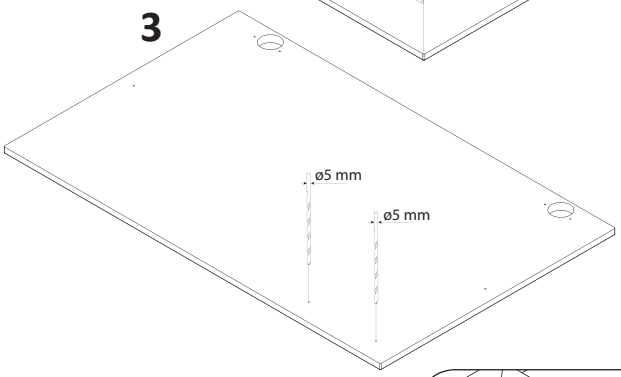

4

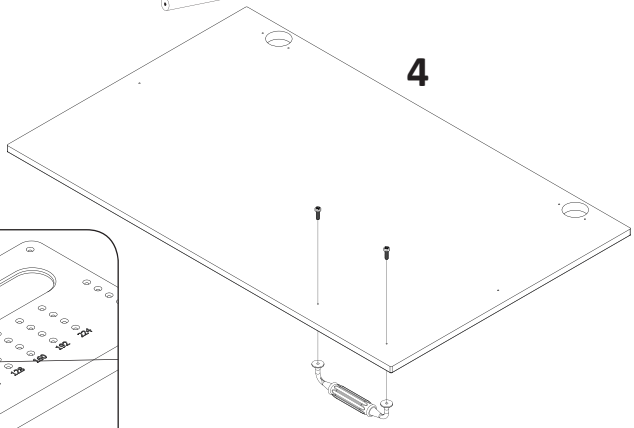

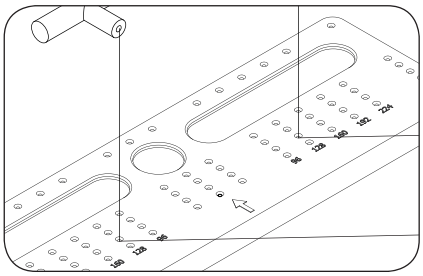

11

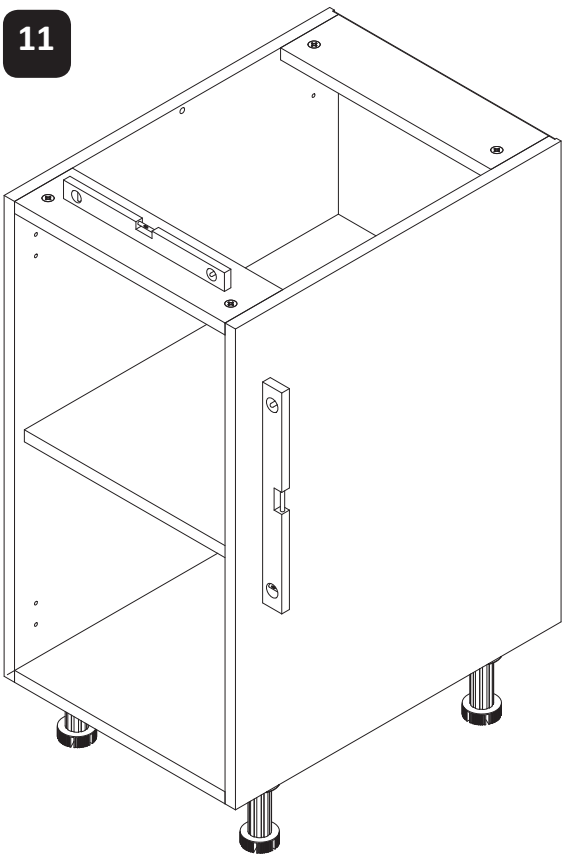

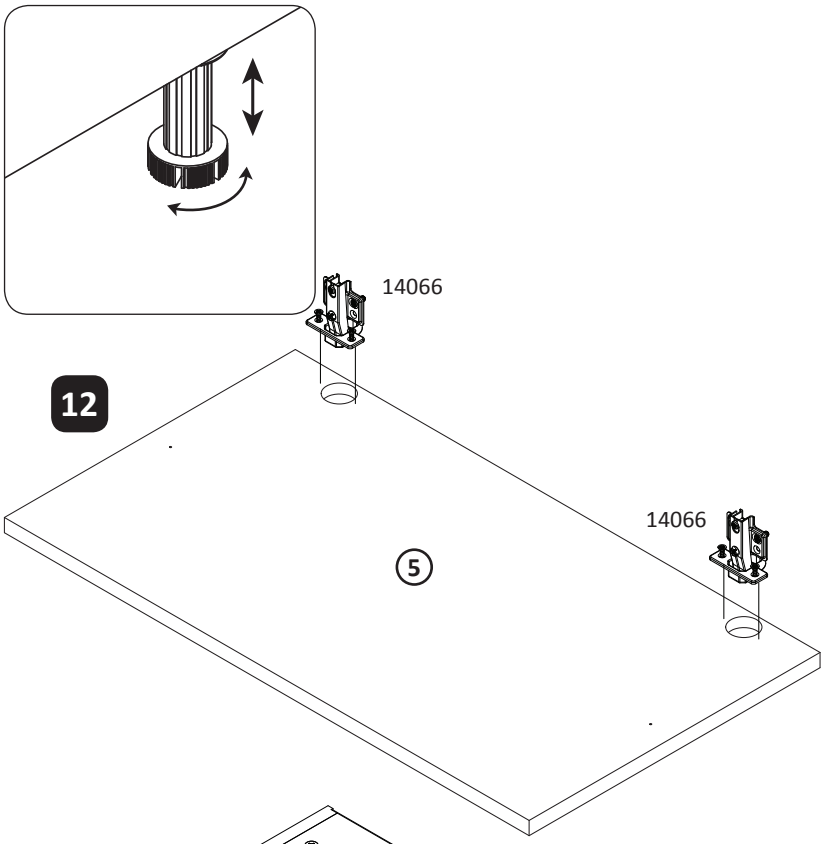

13

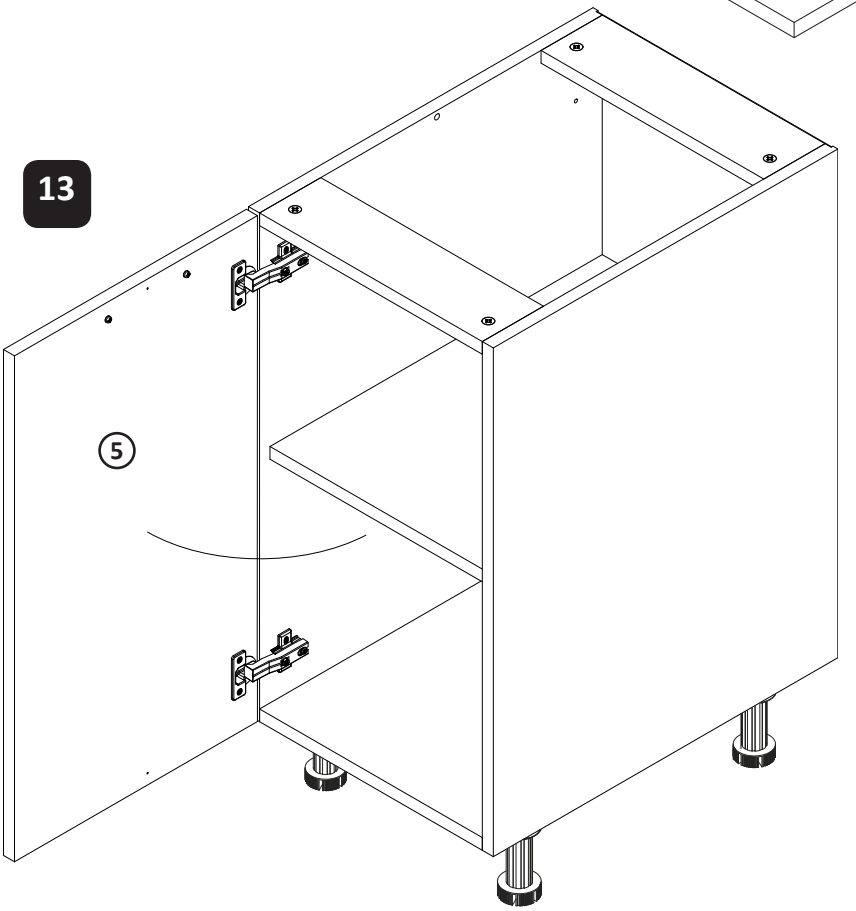

14

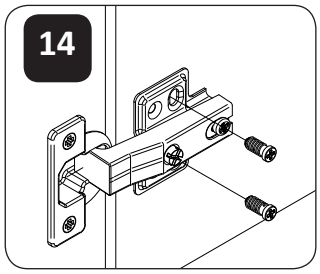

15

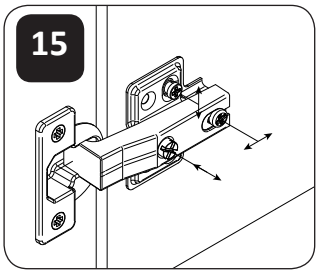

16

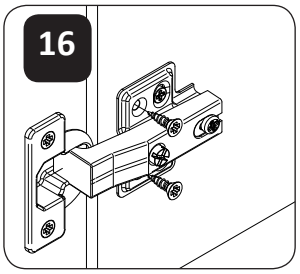

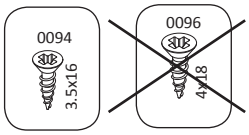

17

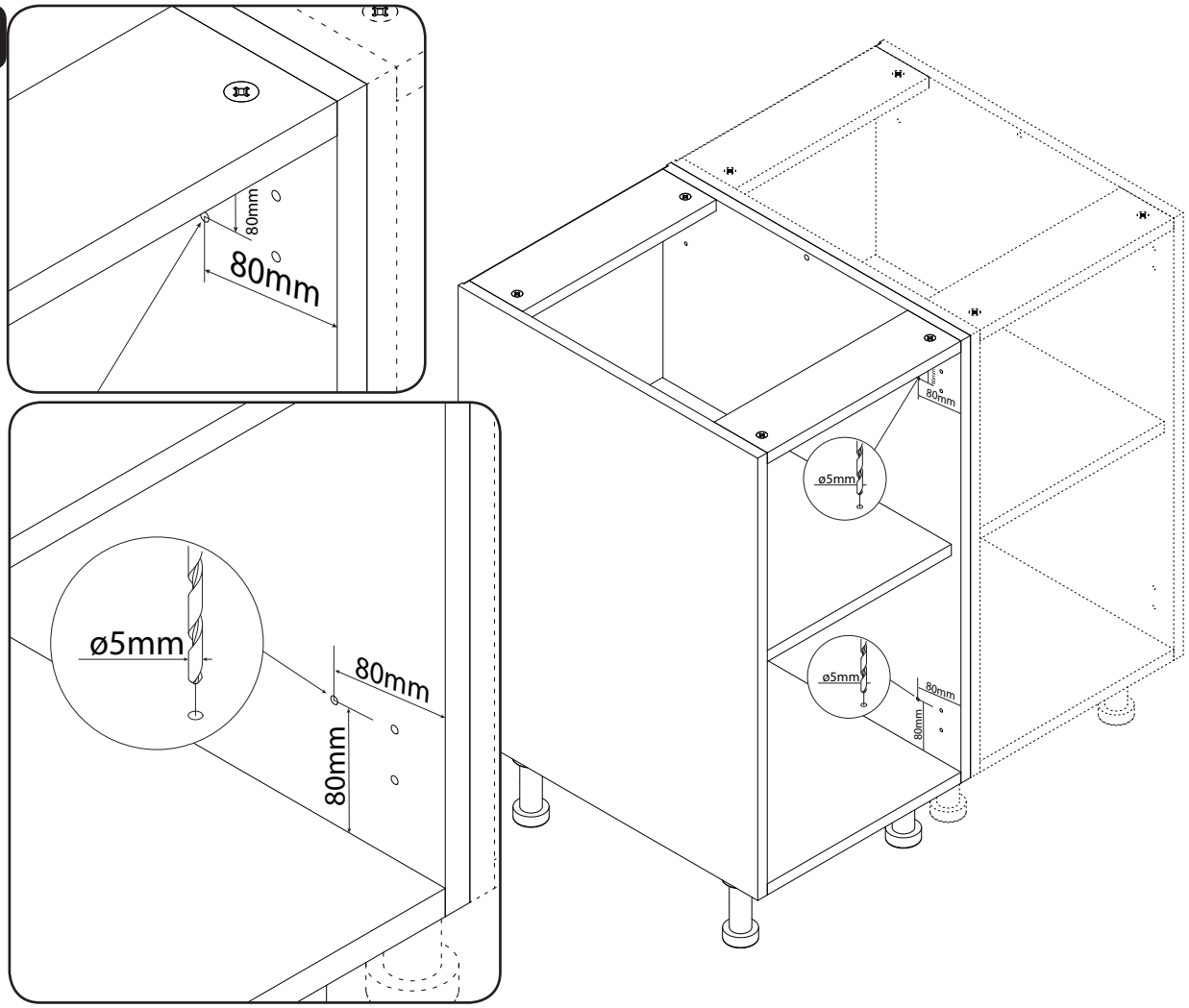

18

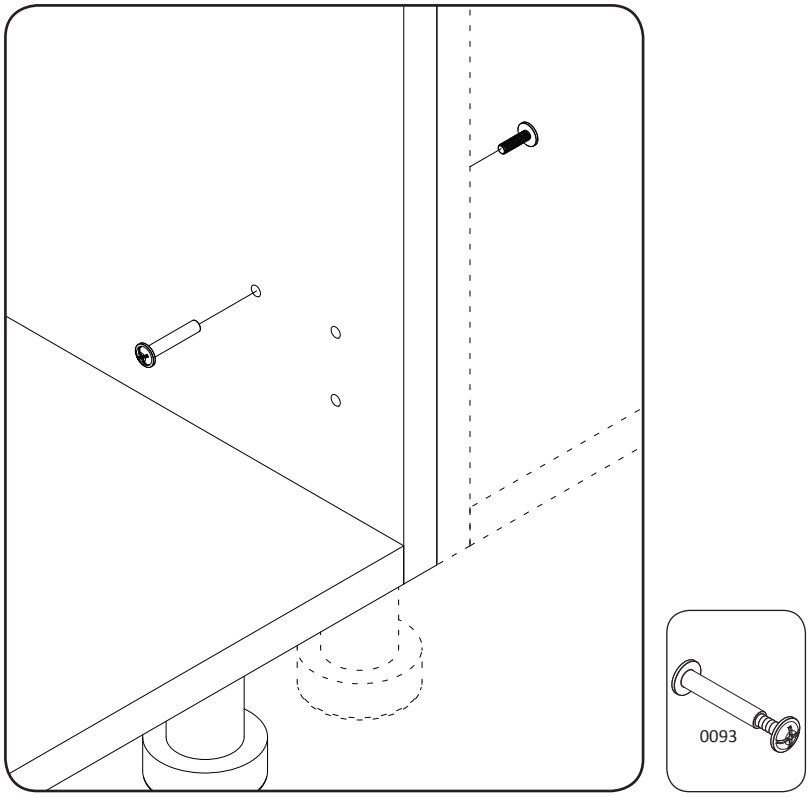

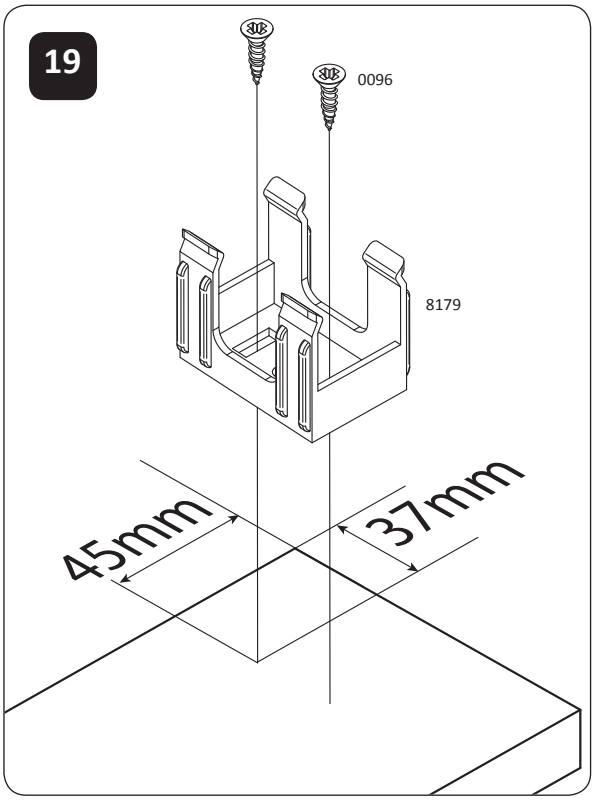
19
0096
8179
45mm
37mm

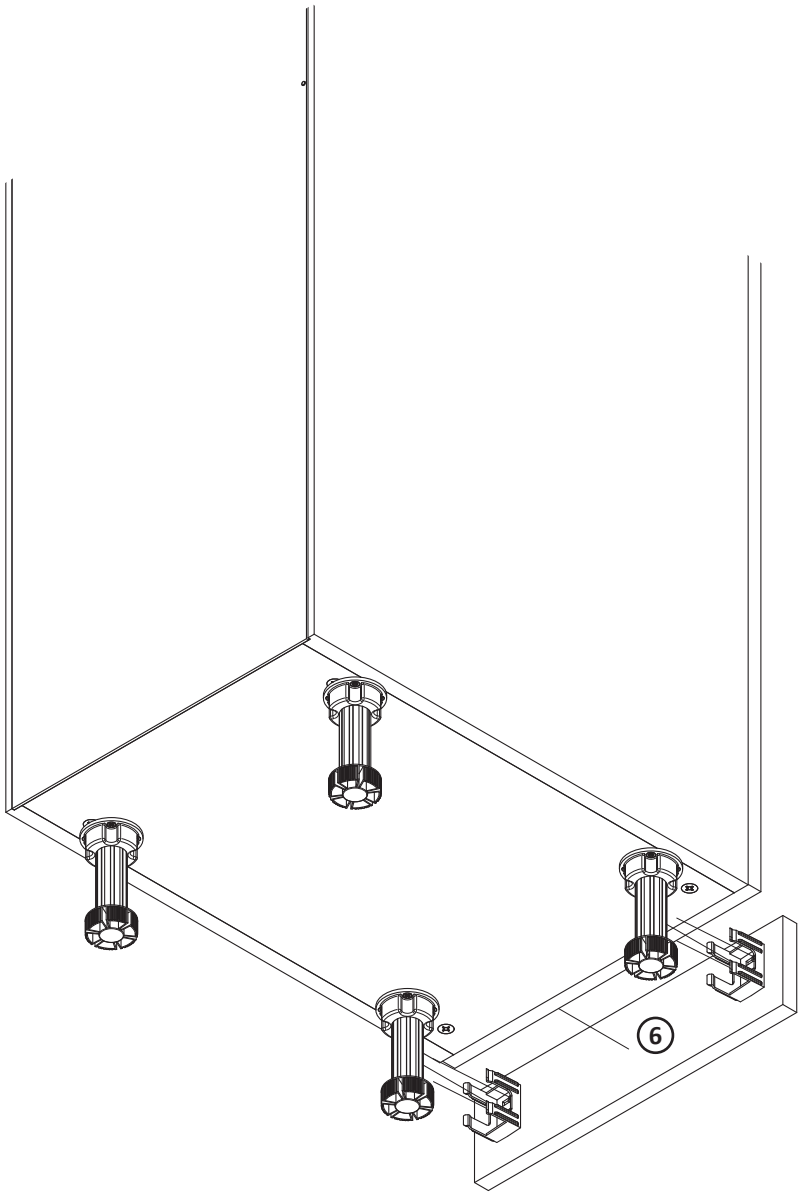
6

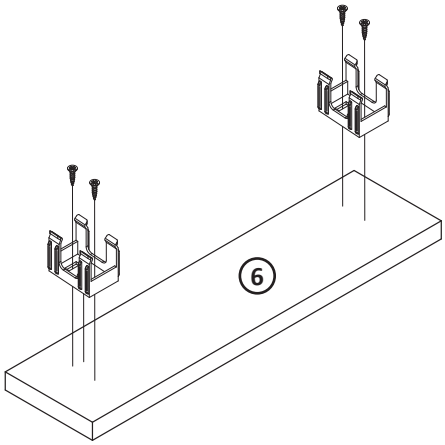
6

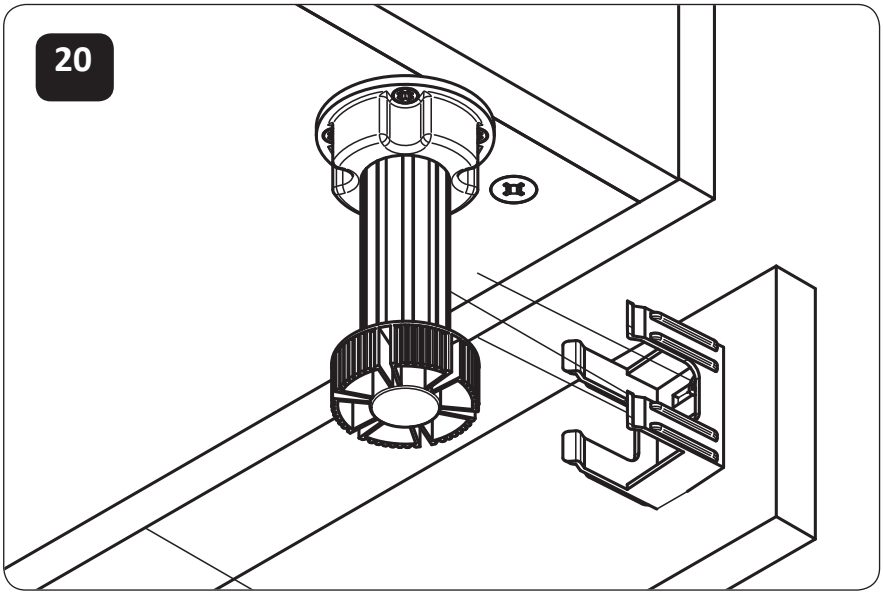
20